Zbrojenie prefabrykatu

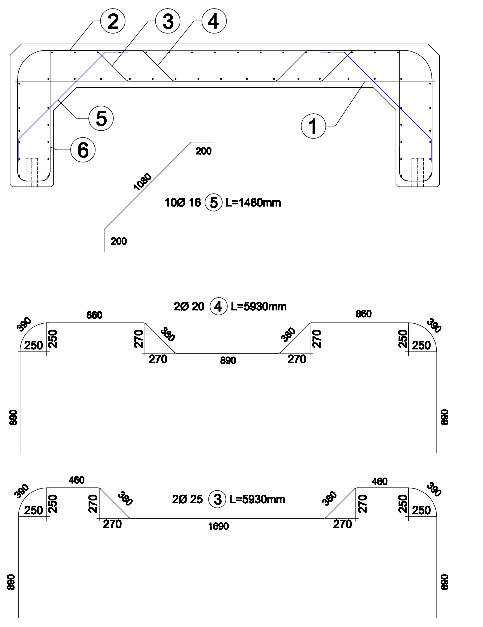

②
③
④
⑤
⑥
①
200
1080
200
10Ø 16 ⑤ L=1480mm
2Ø 20 ④ L=5930mm
390
860
250
250
270
380
270
890
270
860
380
270
250
390
250
890
890
2Ø 25 ③ L=5930mm
390
460
250
250
270
380
270
1690
380
270
460
270
390
250
250
890
890

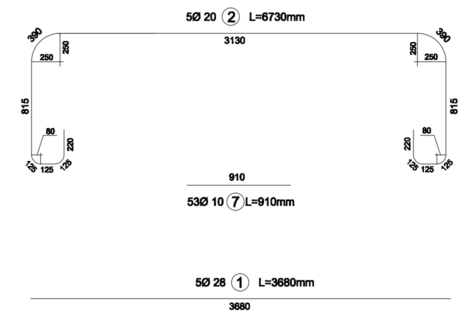

5Ø 20 ② L=6730mm
390
3130
390
250
250
250
250
815
815
80
220
80
220
125
125
125
125
125
125
910
53Ø 10 ⑦ L=910mm
5Ø 28 ① L=3680mm
3680

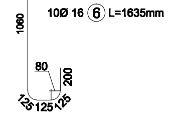

1060
10Ø 16 ⑥ L=1635mm
80
200
125
125
125

1. Wymiary podano w osiach.
2. Beton C25/30
3. Stal BSt500S

PRZEKRÓJ POPRZECZNY

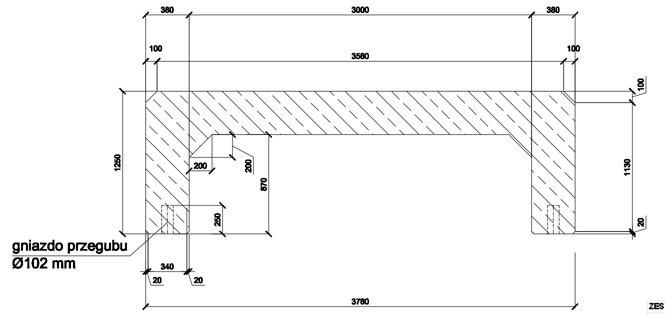

380
3000
380
100
3560
100
100
1250
200
200
870
250
1130
20
gniazdo przegubu
Ø102 mm
340
20
20
3760

WIDOK Z BOKU

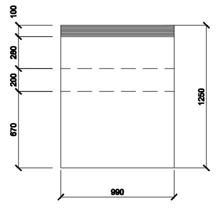

100
280
200
670
1250
990

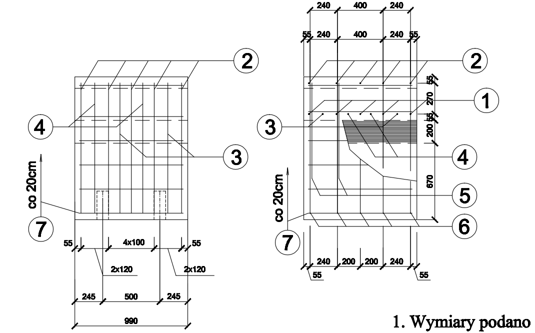

②
④
③
co 20cm
⑦
55
4x100
55
2x120
2x120
245
500
245
990
240
400
240
55
240
400
240
55
②
①
③
④
⑤
⑥
⑦
co 20cm
55
270
55
200
670
240
200
200
240
55
55

1. Wymiary podano w osiach.
2. Beton C25/30
3. Stal BSt500S

ZESTAWIENIE STALI DLA 1 PREFABRYKATU

Nr pręta	przekrój pręta ø mm	długość pręta cm	liczba prętów szt.	całkowita długość m ø 10	ø 16	ø 20	ø 25	ø 28
1	28	368	5					18,40
2	20	673	5			33,65		
3	25	593	2				11,86	
4	20	593	2			11,86		
5	16	148	10		14,8			
6	16	164	10		16,4			
7	10	91	52	47,32				
razem długość m				47,3	31,2	45,5	11,9	18,4
masa 1m kg				0,617	1,578	2,466	3,853	4,834
razem masa kg				29,2	49,2	112,2	45,7	88,9
ogółem masa kg				325				
		WYKONAĆ 16 SZT.				5205	kg	

CADAM NIP 575-171-92-95 ul. Opiełki 3a 42-286 Koszęcin		**Zamawiający:** Gmina Ożarowice ul. Dworcowa 15 42-625 Ożarowice **Nazwa opracowania:** Przebudowa alternatywnego ciągu drogowego w Ożarowicach wraz z sięgaczami	
Opracował:	**Nazwiska**	**Podpis**	**Tytuł rysunku:**
Projektant Branża drogowa	**Adam Pokrzywiec**		**SZCZEGÓŁ ZBROJENIE** **I GEOMETRIA PREFABRYKATU**
Sprawdzający Branża drogowa	**Wiesław Tyliński**		
Projektant Branża kanalizacyjna	**inż. Jacek Biela** Upr. Nr.: 715/01		**Data:** IX.2014r. **Skala** 1:25 **Nr rys.** 5.3c
Sprawdzający Branża kanalizacyjna	**mgr inż. E. Fokczyńska** Upr. Nr.: 299/02		